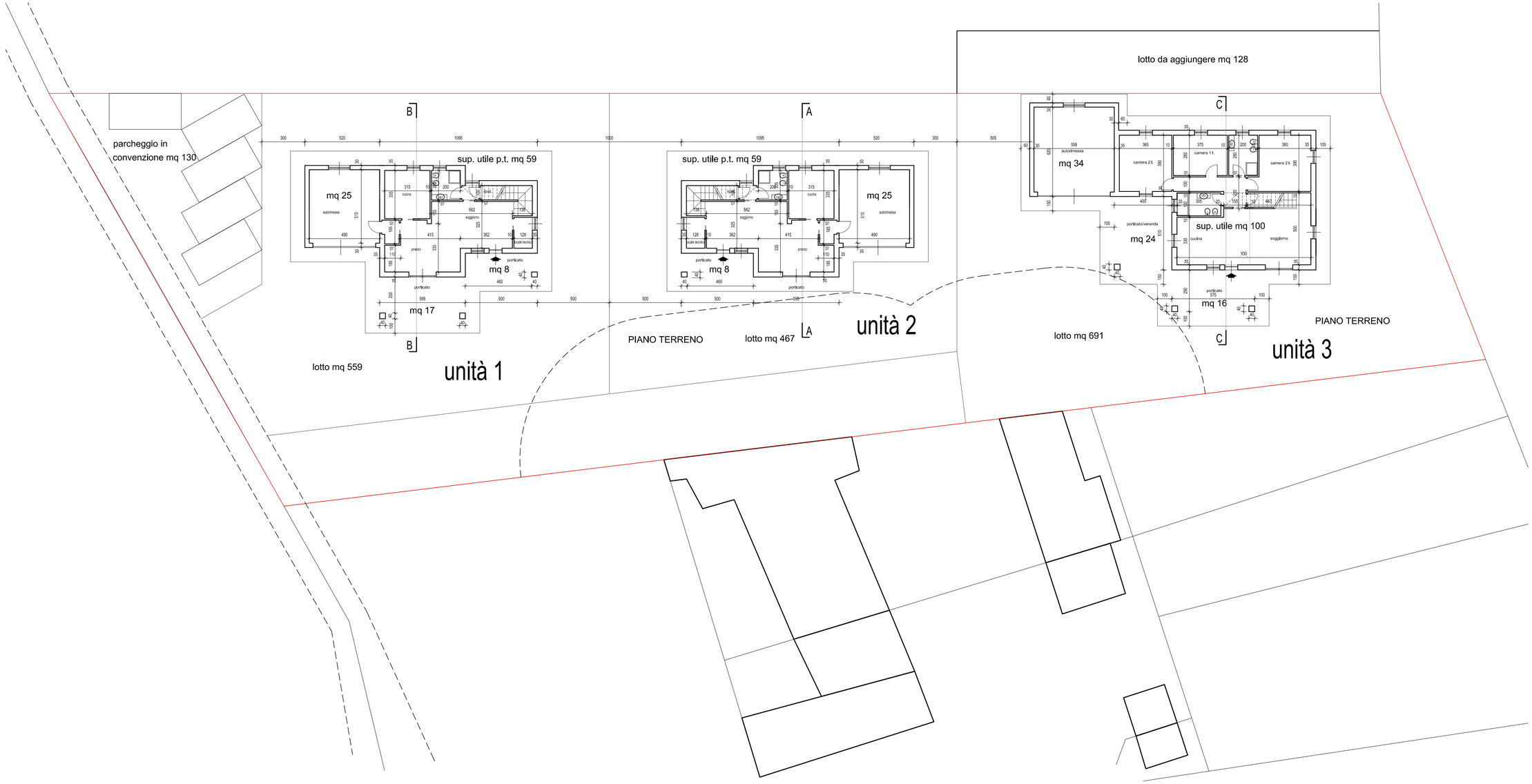
parcheggio in
convenzione mq 130
lotto da aggiungere mq 128
sup. utile p.t. mq 59
mq 25
autorimessa
cucina
soggiorno
pranzo
mq 8
mq 17
porticato
lotto mq 559
unità 1
PIANO TERRENO
lotto mq 467
unità 2
mq 34
camera 2 L
camera 1 L
camera 2 A
portico/veranda
mq 24
sup. utile mq 100
cucina
soggiorno
mq 16
lotto mq 691
unità 3

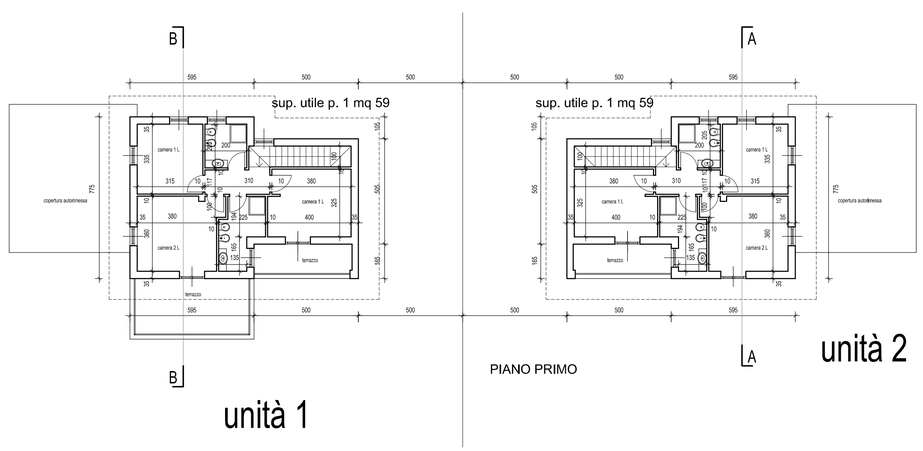
sup. utile p. 1 mq 59
camera 1 L
camera 2 L
terrazzo
copertura autorimessa
PIANO PRIMO
unità 1
unità 2

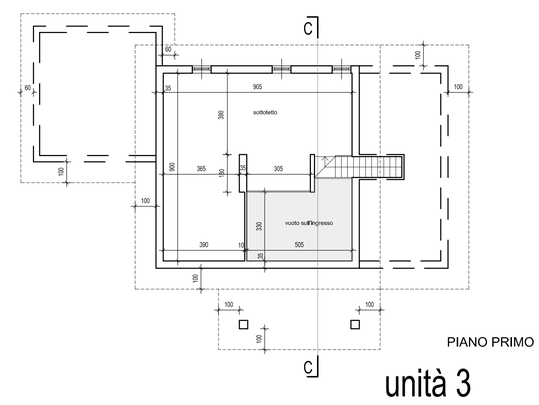
sottotetto
vuoto sull'ingresso
PIANO PRIMO
unità 3